MOPEDIA®

ITALIANO

SPONDA TELESCOPICA

MANUALE DI ISTRUZIONI

MA MP170-MP171 02 A_ITA_09 2020

ITALIANO

INDICE

1. CODICI PAG.3
2. INTRODUZIONE PAG.3
3. DESTINAZIONE D'USO PAG.3
4. DICHIARAZIONE DI CONFORMITÀ UE PAG.3
4.1 Norme e direttive di riferimento ..... pag. 4
5. AVVERTENZE GENERALI PAG.4
6. SIMBOLOGIA UTILIZZATA PAG.4
7. DESCRIZIONE GENERALE PAG.4
7.1 Vista ed elenco delle parti MP170 e MP171 ..... pag. 5
8. MONTAGGIO/SMONTAGGIO PAG.5
8.1 Montaggio ..... pag. 5
8.2 Smontaggio ..... pag. 6
9. PRIMA DI OGNI USO PAG.6
10. MODALITÀ D'USO PAG.6
11. MANUTENZIONE PAG.6
12. PULIZIA E DISINFEZIONE PAG.6
12.1 Pulizia ..... pag. 6
12.2 Disinfezione ..... pag. 6
13. CONDIZIONI DI SMALTIMENTO GENERALI PAG.6
14. CARATTERISTICHE TECNICHE PAG.7
14.1 - Dimensioni e peso ..... pag. 7
14.2 Specifiche tecniche ..... pag. 7
15. GARANZIA PAG.7
16. RIPARAZIONI PAG.8
17. RICAMBI PAG.8
18. CLAUSOLE ESONERATIVE PAG.8

CE Dispositivo medico di classe I
REGOLAMENTO (UE) 2017/745 DEL PARLAMENTO EUROPEO E DEL CONSIGLIO
del 5 aprile 2017 relativo ai dispositivi medici

1. CODICI

MP170 Sponda Universale telescopica - Cromata
MP171 Sponda Universale telescopica - Bianca

2. INTRODUZIONE

Grazie per aver scelto una sponda telescopica della linea MOPEDIA by Moretti. Le sponde MOPEDIA by Moretti sono state progettate e realizzate per soddisfare tutte le vostre esigenze per un utilizzo pratico, corretto e sicuro. Questo manuale contiene dei piccoli suggerimenti per un corretto uso dell' accessorio da voi scelto e dei preziosi consigli per la vostra sicurezza. Si consiglia di leggere attentamente la totalità del presente manuale prima di usare la sponda telescopica da voi acquistata. In caso di dubbi vi preghiamo di contattare il rivenditore, il quale saprà aiutarvi e consigliarvi correttamente.

NOTA Controllare che tutte le parti del prodotto non abbiano subito danni durante la spedizione. In caso di danni non utilizzare il prodotto e contattare il rivenditore per ulteriori istruzioni

3. DESTINAZIONE D'USO

Le sponde telescopiche sono un accessorio universale progettato per prevenire accidentali cadute di persone da letti ospedalieri o in ambito domiciliare.

ATTENZIONE!

- È vietato l'utilizzo del seguente dispositivo per fini diversi da quanto definito nel seguente manuale.
- Moretti S.p.A. declina qualsiasi responsabilità su danni derivanti da un uso improprio del dispositivo o da un uso diverso da quanto indicato nel presente manuale
- Il produttore si riserva il diritto di apportare modifiche al dispositivo e al seguente manuale senza preavviso allo scopo di migliorarne le caratteristiche

4. DICHIARAZIONE DI CONFORMITÀ UE

La MORETTI SpA dichiara sotto la sua esclusiva responsabilità che i prodotti fabbricati ed immessi in commercio dalla stessa MORETTI SpA. e facenti parte della famiglia LETTI ED ACCESSORI DEGENZA sono conformi alle disposizioni applicabili del regolamento 2017/745 sui DISPOSITIVI MEDICI del 5 aprile 2017.
A tal scopo la MORETTI SpA garantisce e dichiara sotto la propria esclusiva responsabilità quanto segue:

1. I dispositivi in oggetto soddisfano i requisiti generali di sicurezza e prestazione così come richiesti dall'allegato I del regolamento 2017/745 come prescritto dall'allegato IV del suddetto regolamento.
2. I dispositivi in oggetto NON SONO STRUMENTI DI MISURA.
3. I dispositivi in oggetto NON SONO DESTINATI AD INDAGINI CLINICHE.
4. I dispositivi in oggetto vengono commercializzati in confezione NON STERILE.
5. I dispositivi in oggetto sono da considerarsi come appartenenti alla classe I in conformità a quanto stabilito dall'allegato VIII del suddetto regolamento.
6. La MORETTI SpA mantiene e mette a disposizione delle Autorità Competenti, per almeno 10 anni dalla data di fabbricazione dell'ultimo lotto, la documentazione tecnica comprovante la conformità al regolamento 2017/745.

Nota: I codici completi di prodotto, il codice di registrazione del Fabbricante (SRN), il codice UDI-DI di base ed eventuali riferimenti a norme utilizzate sono riportati nella Dichiarazione di Conformità UE che MORETTI SPA emette e rende disponibile attraverso i propri canali.

4.1 Norme e direttive di riferimento

Test di sicurezza prescritti dalla norma UNI EN 12182

5. AVVERTENZE GENERALI

ATTENZIONE!

- Prestare sempre molta attenzione alla presenza di parti in movimento che potrebbero causare intrappolamenti agli arti e lesioni personali

- Per un utilizzo corretto del dispositivo fare riferimento attentamente al seguente manuale
- Per un utilizzo corretto del dispositivo consultare sempre il vostro medico o terapista
- Mantenere il prodotto imballato lontano da qualsiasi fonte di calore in quanto l'imballo è fatto di cartone
- La vita utile del dispositivo è determinata dall'usura di parti non riparabili e/o sostituibili
- Prestare sempre attenzione alla presenza di bambini.
- L'utilizzatore e/o il paziente dovrà segnalare qualsiasi incidente grave verificatosi in relazione al dispositivo al fabbricante e all'autorità competente dello Stato membro in cui l'utilizzatore e/o il paziente è stabilito.

6. SIMBOLOGIA UTILIZZATA

REF	Codice prodotto
UDI	Identificativo univoco del dispositivo
CE	Marchio CE
	Fabbricante
LOT	Lotto di produzione
	Leggere il manuale per le istruzioni
MD	Dispositivo Medico
	Condizioni di smaltimento

7. DESCRIZIONE GENERALE

Le sponde telescopiche universali sono state progettate per adattarsi ad ogni tipo di letto grazie ai tubi telescopici che devono essere posizionati tra la rete e il materasso.

7.1 Vista ed elenco delle parti MP170 e MP171

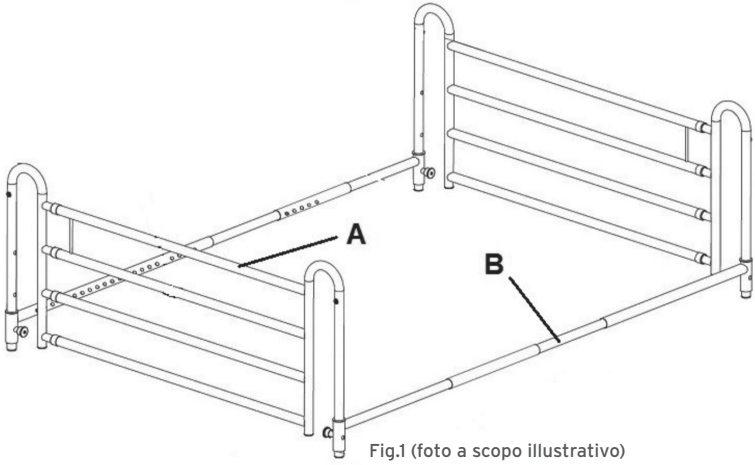

Fig.1 (foto a scopo illustrativo)

A. Sponde laterali (2 Pz)
B. Tubi telescopici (2 Pz)

8. MONTAGGIO/SMONTAGGIO

8.1 Montaggio

1. Posizionare i tubi telescopici sul pavimento e inserire le sponde laterali su di essi (Fig.2)
2. Posizionare la struttura assemblata sopra il telaio del letto.
3. Aggiustare la larghezza dei tubi telescopici in funzione del telaio del letto usando i push button

Nota: spingere il più possibile i tubi telescopici trasversali fino a battuta del telaio del letto, eliminando il gioco tra tubi telescopici e telaio.

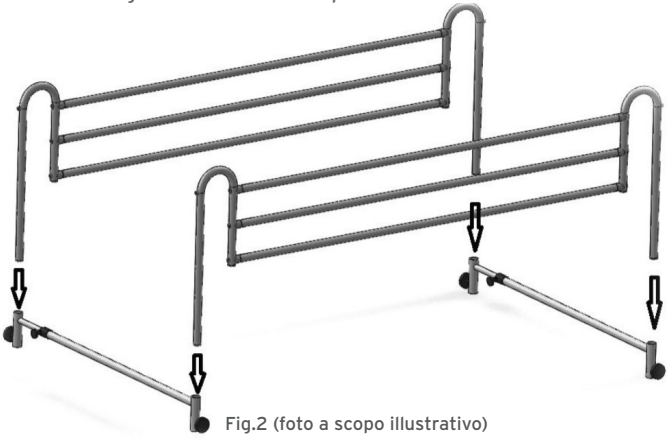

Fig.2 (foto a scopo illustrativo)

4. Posizionare il materasso sopra i tubi telescopici (Il peso del materasso e dell'utilizzatore mantengono saldo e sicuro le sponde)
5. All'occorrenza è possibile fissare i tubi telescopici al telaio del letto usando delle cinghie (non fornite)

ATTENZIONE!
- Porre sempre attenzione alle parti in movimento che potrebbero causare intrappolamento degli arti o ferite.
- La sponda non è consigliata per letti con dispositivi di sollevamento.

8.2 Smontaggio
Eseguire il procedimento appena descritto nel senso inverso.

9. PRIMA DI OGNI USO
- Verificare sempre lo stato di usura delle parti meccaniche in gioco così da garantire un utilizzo del dispositivo in totale sicurezza per persone e cose.
- Verificare il corretto assemblaggio del dispositivo con particolare attenzione al corretto inserimento e bloccaggio dei volantini.

10. MODALITÀ D'USO
Il posizionamento e la regolazione della sponda sono operazioni che l'assistente deve eseguire con la massima cura onde evitare istallazioni pericolose. Tramite i pomelli si può regolare l'altezza della sponda, fino al completo abbassamento.

11. MANUTENZIONE
Gli accessori della linea MOPEDIA by Moretti al momento dell'immissione in commercio sono controllati accuratamente e provvisti di marchio CE. Per la sicurezza del paziente e del medico si raccomanda di far controllare dal produttore o da un laboratorio autorizzato, almeno ogni 2 anni, l'idoneità all'uso del vostro prodotto. In caso di riparazione devono essere utilizzati soltanto ricambi ed accessori originali. Le sponde non necessitano di particolari manutenzioni, anche se è consigliabile eseguire dei controlli periodici sulla struttura. Controllare il corretto posizionamento dei tubi, verificare le connessioni, gli agganci, e il completo serraggio di viti e/o morsetti.

12. PULIZIA E DISINFEZIONE
12.1 Pulizia
Per pulire la sponda, utilizzare esclusivamente un panno imbevuto di acqua ed asciugare con un panno pulito ed asciutto, o con acqua tiepida e sapone neutro.

ATTENZIONE!
Non usare sostanze abrasive, acidi, alcool, detergenti a base di cloro, disinfettanti ed acetone, perché tali sostanze provocano l'abrasione delle parti in plastica e l'arrugginimento delle superfici metalliche.

Il fabbricante non sarà responsabile per il danneggiamento causato dall'utilizzo di materiali che possano deteriorare la superficie del prodotto o da corrosivi chimici utilizzati durante la pulizia.

12.2 Disinfezione
Se necessario, effettuare la disinfezione del prodotto utilizzando un delicato detergente disinfettante.

13. CONDIZIONI DI SMALTIMENTO GENERALI
In caso di smaltimento del dispositivo non usare mai i normali sistemi di conferimento dei rifiuti solidi urbani. Si raccomanda di smaltire il dispositivo attraverso le comuni isole ecologiche comunali per le previste operazioni di riciclo dei materiali utilizzati.

14. CARATTERISTICHE TECNICHE

14.1 - Dimensioni e peso

MP170 Sponda Universale telescopica - Argento/Grigio
MP171 Sponda Universale telescopica - Bianca

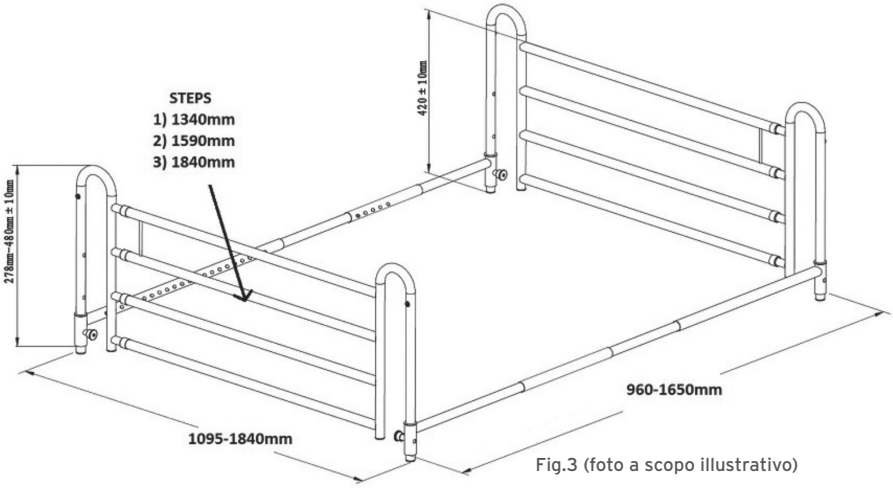

Fig.3 (foto a scopo illustrativo)

Peso: 12 Kg circa

14.2 Specifiche tecniche

- Telaio in acciaio cromato (MP170) Ø25mm
- Telaio verniciato (MP171) Ø25mm
- Particolari in polietilene
- Barre longitudinali in alluminio
- Volantini in PP per una rapido abbassamento della sponda
- Tubi telescopici per letti larghi da 90cm fino a 165cm

Le misure possono variare di ± 0,5 cm

15. GARANZIA

Tutti i prodotti Moretti sono garantiti da difetti di materiale o fabbricazione per un periodo di 2 (due) anni dalla data di vendita del prodotto, salvo eventuali esclusioni e limitazioni specificate di seguito. Questa garanzia non è valida in caso di uso improprio, abuso o modifica del prodotto e per la mancata aderenza alle istruzioni per l'uso. La corretta destinazione d'uso del prodotto è indicata nel manuale d'uso Moretti non è responsabile di danni risultanti, di lesioni personali o quant'altro causato o relativo all'installazione e/o all'uso dell'apparecchiatura non scrupolosamente conforme alle istruzioni riportate nei manuali per l'installazione, il montaggio e l'uso. Moretti non garantisce i prodotti Moretti contro danni o difetti nelle seguenti condizioni: calamità naturali, operazioni di manutenzione o riparazione non autorizzate, danni derivanti da problemi dell'alimentazione elettrica (dove prevista), utilizzo di parti o componenti non forniti da Moretti, mancata aderenza alle linee guida e istruzioni per l'uso, modifiche non autorizzate, danni di spedizione (diversa dalla spedizione originale da Moretti), oppure dalla mancata esecuzione della manutenzione così come indicato nel manuale. Non sono coperti da questa garanzia componenti usurabili se il danno è da imputarsi al normale utilizzo del prodotto.

16. RIPARAZIONI

Riparazione in garanzia

Nel caso in cui un prodotto Moretti presenti difetti di materiale o fabbricazione durante il periodo di garanzia, Moretti valuterà con il cliente se il difetto del prodotto è coperto dalla garanzia. Moretti, a sua insindacabile discrezione, può sostituire o riparare l'articolo in garanzia, presso un rivenditore Moretti specificato o presso la propria sede. I costi della manodopera relativi alla riparazione del prodotto possono essere a carico di Moretti se si determina che la riparazione ricade nell'ambito della garanzia. Una riparazione o sostituzione non rinnova né proroga la garanzia.

Riparazione di un prodotto non coperto dalla garanzia

Si può restituire, affinché sia riparato, un prodotto non coperto dalla garanzia solo dopo aver ricevuto autorizzazione preventiva dal servizio clienti Moretti. I costi della manodopera e di spedizione relativi a una riparazione non coperta dalla garanzia saranno completamente a carico del cliente o del rivenditore. Le riparazioni su prodotti non coperti dalla garanzia sono garantite per 6 (sei) mesi, a decorrere dal giorno in cui si riceve il prodotto riparato.

Prodotti non difettosi

Il cliente sarà avvisato se, dopo avere esaminato e provato un prodotto restituito, Moretti conclude che il prodotto non è difettoso. Il prodotto sarà restituito al cliente e saranno a suo carico i costi di spedizione dovuti alla restituzione.

17. RICAMBI

I ricambi originali Moretti sono garantiti per 6 (sei) mesi a decorrere dal giorno in cui si riceve il ricambio.

18. CLAUSOLE ESONERATIVE

Salvo quanto specificato espressamente in questa garanzia ed entro i limiti di legge, Moretti non offre nessun'altra dichiarazione, garanzia o condizione, espressa o implicita, comprese eventuali dichiarazioni, garanzie o condizioni di commerciabilità, idoneità per uno scopo particolare, non violazione e non interferenza. Moretti non garantisce che l'uso del prodotto Moretti sarà ininterrotto o senza errori. La durata di eventuali garanzie implicite che possano essere imposte dalle norme di legge è limitata al periodo di garanzia, nei limiti delle norme di legge. Alcuni stati o paesi non permettono limitazioni sulla durata di una garanzia implicita oppure l'esclusione o la limitazione di danni accidentali o indiretti in relazione a prodotti per i consumatori. In tali stati o paesi, alcune esclusioni o limitazioni di questa garanzia possono non applicarsi all'utente. La presente garanzia è soggetta a variazioni senza preavviso.

MOPEDIA

CERTIFICATO DI GARANZIA

Prodotto _____

Acquistato in data _____

Rivenditore _____

Via _____ Località _____

Venduto a _____

Via _____ Località _____

MORETTI S.P.A.
Via Bruxelles, 3 - Meleto 52022 Cavriglia (Arezzo) Tel. +39 055 96 21 11
www.morettispa.com **email: info@morettispa.com**
MADE IN P.R.C.

NOTE

NOTE

MOPEDIA®

ENGLISH

TELESCOPIC BEDSIDE RAILS

INSTRUCTION MANUAL

MA MP170-MP171 02 A_ENG_09 2020

ENGLISH

INDEX

1. CODES PAG.3
2. INTRODUCTION PAG.3
3. INTENDED USE PAG.3
4. DECLARATION OF CONFORMITY PAG.3
4.1 Standards and guidelines reference ..... pag. 4
5. GENERAL WARNINGS PAG.4
6. SYMBOLS PAG.4
7. GENERAL DESCRIPTION PAG.4
7.1 Parts List MP170 and MP171 ..... pag. 5
8. ASSEMBLING/DISASSEMBLING PAG.5
8.1 Assembling ..... pag. 5
8.2 Disassembling ..... pag. 6
9. BEFORE TO USE PAG.6
10. HOW TO USE PAG.6
11. MAINTENANCE PAG.6
12. CLEANING AND DISINFECTION PAG.6
12.1 Cleaning ..... pag. 6
12.2 Disinfection ..... pag. 6
13. CONDITIONS OF DISPOSAL PAG.6
14. TECHNICAL FEATURES PAG.7
14.1 Dimension and weight ..... pag. 7
14.2 Technical specifications ..... pag. 7
15. WARRANTY PAG.7
16. REPAIRING PAG.8
17. SPARE PARTS PAG.8
18. EXEMPT CLAUSES PAG.8

CE I Class Medical Device
REGULATION (EU) 2017/745 OF THE EUROPEAN PARLIAMENT AND OF THE COUNCIL
of 5 April 2017 concerning medical devices

1. CODES

MP170 Cromed Universal Telescopic bedside rails
MP171 White Universal Telescopic bedside rails

2. INTRODUCTION

Thank you for choosing a Telescopic bedside rail by MOPEDIA, manufactured by MORETTI S.p.A. Their design and quality are a guarantee of comfort, safety and reliability. Telescopic bedside rails by MOPEDIA by MORETTI S.p.A. are designed and built to meet all your demands for a practical, correct use. This user manual provides for some suggestions as to how correctly use the aid you have chosen and offers a lot of valuable advices for your safety. Please read carefully through the manual before using the Telescopic bedside rails. Should you have any queries, please contact your retailer for advice and assistance.

NOTE: Check that the product has not been damaged during shipment. In case of damage do not use it and contact your dealer for further instructions.

3. INTENDED USE

The bedside rail is a universal accessory designed to prevent an accidental fall of a person from a bed for hospital or home care.

WARNING!
- Do not use the product for a purpose not indicated in this manual.
- Moretti S.P.A. declines all responsibilities for any consequences resulting from an incorrect use of this product and from unauthorized alteration to the frame of the product.
- The manufacturer reserves the right to change the information contained in this document without previous notice.

4. DECLARATION OF CONFORMITY

Moretti S.p.A. declares under its sole responsibility that the product made and traded by Moretti S.p.A.and belonging to the group of ACCESSORIES FOR BEDS complies with the provisions of the regulation 2017/745 on MEDICAL DEVICES of 5 April 2017.

For this purpose, Moretti S.p.A. guarantees and declares under its sole responsibility what follows:

1. The devices satisfy the requirements of general safety and performance requested by the Annex I of regulation 2017/745 as laid down by the Annex IV of the above mentioned regulation.
2. The devices ARE NOT MEASURING INSTRUMENTS.
3. The devices ARE NOT MADE FOR CLINICAL TESTS.
4. The devices are packed in NON-STERILE BOX.
5. The devices belong to class I in accordance with the provisions of Annex VIII of the above mentioned regulation
6. Moretti S.p.A. provides to the Competent Authorities the technical documentation to prove the conformity to the 2017/745 regulation, for at least 10 years from the last lot production.

Note: Complete product codes, the manufacturer registration code (SRN), the UDI-DI code and any references to used regulations are included in the EU declaration of conformity that Moretti S.p.A. releases and makes available through its channels.

4.1 Standards and guidelines reference

Safety tests required by UNI EN 12182.

5. GENERAL WARNINGS

WARNING!
- Always pay close attention to the presence of moving parts that could cause limb entrapment and injury.

- For proper use of the device refer to this manual.
- For proper use of the device consult your doctor or therapist.
- Keep the packaged product away from any source of heat because the packaging is made of cardboard.
- The useful life of the accessory is determined by wear of parts cannot be repaired and / or replaced.
- Be careful when children are nearby.
- The user and/or the patient will have to report any serious accident that have occurred related the device to the manufacturer and appropriate authority of the State which the user and/or patient belongs to.

6. SYMBOLS

REF	Product code
UDI	Unique Device Identification
CE	CE mark
	Manufacturer
LOT	Batch Lot
	Read the instruction manual
MD	Medical Device
	Conditions of disposal

7. GENERAL DESCRIPTION

The Universal Telescopic bedside rails are designed to fit any bed thanks to the telescopic tube to be placed under the mattress.

7.1 Parts List MP170 and MP171

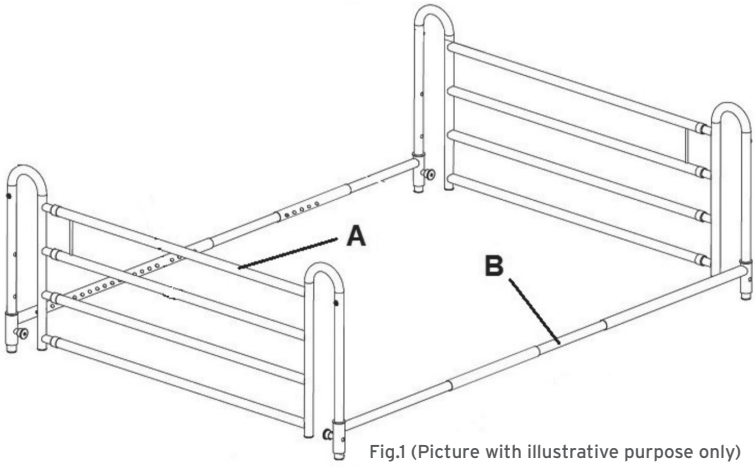

Fig.1 (Picture with illustrative purpose only)

A. Lateral bedside rails (2 Pcs)

B. Telescopic tubes (2 Pcs)

8. ASSEMBLING/DISASSEMBLING

8.1 Assembling

1. Place the telescopic tubes on the floor and insert the bedside rails into the vertical tubes. (Fig.2)
2. Place the assembled structure on the bed.
3. Adjust the width of the transverse elements to the width of the bed by using the push button.

Note: Push the telescopic tubes as close as possible to the bed frame, so as to eliminate the play that can be created between the bed frame and the bedside rail.

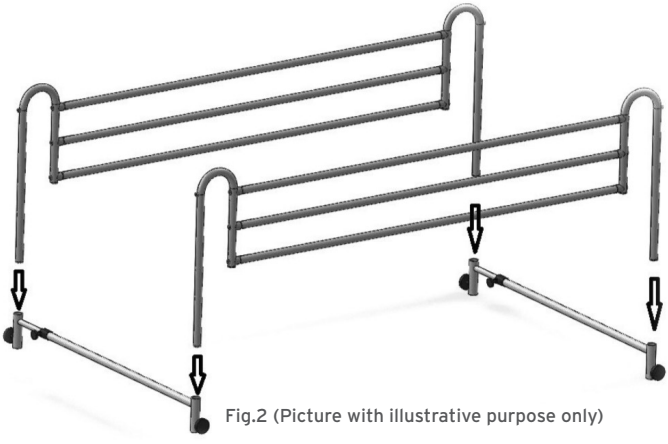

Fig.2 (Picture with illustrative purpose only)

4. Then place the mattress above the bed (the weight of the mattress and the patient help to keep securely the bed side rail).

5. If you need, you can fix the telescopic bedside rails on the bed frame using some belts (not included).

ENGLISH

WARNING!
• Always pay attention to the presence of moving parts that could cause limb entrapment and injury.
• The bedside rails is not recommended use on beds with limbs lifting device.

8.2 Disassembling
To disassemble do the exact opposite of the above instructions.

9. BEFORE TO USE
- Always check the wear of the mechanical parts in the game so as to ensure the use of the device in total safety for persons and things.
- Check carefully the proper assembly of the device and pay attention to fix the bedside rails on the bed frame.

10. HOW TO USE
Positioning and regulation of the bedside rails are operations that the assistant has to do with maximum care to avoid dangerous installations. Using the knobs you can adjust the height of the bedside rails, until the complete lowering.

11. MAINTENANCE
The MOPEDIA devices by Moretti S.P.A. are checked carefully and supplied with CE mark, once launched on the market. For patient and physician's safety we recommend to let check the device by the manufacturer or by laboratory authorized every 2 years. In case of repair, use only original spare parts and accessories. The bedside rails do not require special maintenance, although it is advisable to perform periodic checks on the structure.
Check the correct positioning of the tubes, check the connections, the hooks, and the complete tightening of screws and/or clamps.

12. CLEANING AND DISINFECTION
12.1 Cleaning
To clean the bedside rails use a damp cloth with a solution of alcohol or neutral soap (in equal parts) mixed with water.

WARNING!
Do not use abrasive substances, acids, alcohol, chlorine-based cleaners, disinfectants and acetone when cleaning, because these substances cause the abrasion of the plastic surfaces and rusting of metal surfaces.

The manufacturing company cannot be held responsible for the damage that is caused by using materials that could damage the product surface or corrosive chemicals during cleaning.

12.2 Disinfection
If you need to disinfect the product use a common disinfectant neutral detergent.

13. CONDITIONS OF DISPOSAL
In case of disposal don't use the inserting container for municipal waste. We recommend to dispose the bedside rail in the appropriate disposal areas for recycling.

14. TECHNICAL FEATURES

14.1 Dimension and weight

MP170 Cromed Universal Telescopic bedside rails
MP171 White Universal Telescopic bedside rails

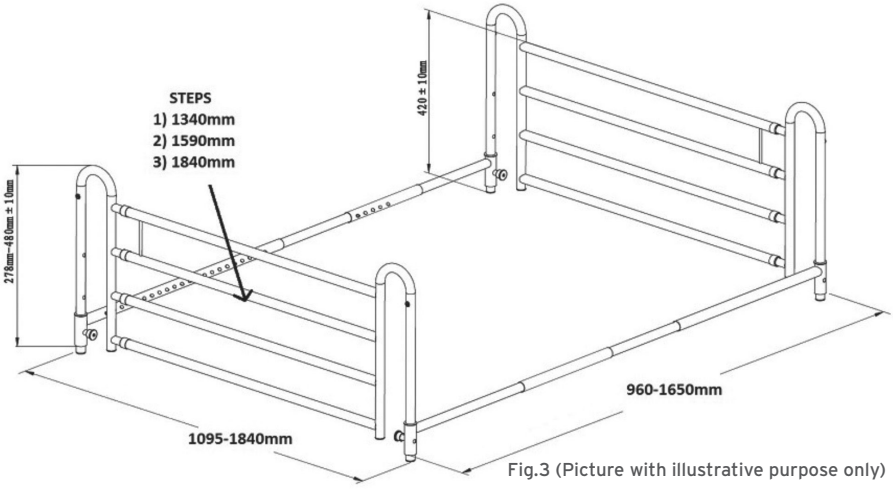

Fig.3 (Picture with illustrative purpose only)

Weight: 12 Kg approx.

14.2 Technical specifications

- Chrome plated (MP170) steel frame, Ø25mm
- Powder painted (MP171) steel frame, Ø25mm
- Polyethylene Details
- longitudinal bars in aluminum
- Knobs in PP for a rapid lowering of the bedside rail
- Telescopic tubes for wide beds from 90cm up to 163cm

The dimensions maybe change ± 0,5 cm

15. WARRANTY

Every Moretti product is guaranteed for 2 (two) YEARS from the purchase date, except the restrictions specified below. The warranty shall not apply in case of damage caused by improper use, abuse, alterations of the product or any other use not in compliance with the user manual. The proper use of the product is indicated in the user manual. Moretti S.p.A. shall not be liable for any damages or personal injuries due to incorrect assembly/improper use of the device, not compliant with the user manual. Moretti does not guarantee its products against damages or faults in the following cases: natural disasters, non authorized maintenance or reparations, damages caused by electrical supply problems (if provided), use of parts or components not provided by Moretti, failure in accomplishing the guidelines and instructions for use, non authorized alterations, damages due to the transport (different from Moretti original delivery) or failure in maintaining the device as indicated in the manual. The components subject to wear are not covered by this warranty if the damage is due to the normal use of the product.

16. REPAIRING

Warranty repair

If a Moretti item presents material or manufacturing faults during the warranty period, Moretti will confirm with customer if the fault can be cover from warranty. Moretti, at its unquestionable discretion, can repair or replace the item, by a Moretti dealer or to Moretti headquarters. Labor cost can be charged to Moretti if the repair is covered by warranty. A repair or a replacement doesn't extend the warranty.

Repair not cover by warranty

A product out of warranty can be sent after Moretti authorization. The labor and shipping costs for good out of warranty are to be paid by the customer or by the dealer. The repairs are guaranteed for 6 months from the good received.

Non defective device

The customer will be informed if, after the device return and examination, Moretti declares that the device is not faulty. In this case the good will be sent back to customer, the shipping charge will be to be paid by the customer.

17. SPARE PARTS

The original Moretti spare parts are guaranteed for 6 months from the receiving date.

18. EXEMPT CLAUSES

Moretti does not offer any other declaration, explicit or implicit warranty or conditions, including possible declarations, warranties or conditions of merchantability, fitness for a specific purpose, non infringement and non interference, all but what expressly specified in this warranty. Moretti does not guarantee the nonstop and faultless usage. The duration of possible implicit warranties which can be imposed by the law is limited by the warranty period, in the limits of law. Some states or countries don't allow limiting the implicit warranty or the exclusion or the limitation for accidental damages. In such countries, some of those exclusions or limitation may not be applied to the user. The present warranty may be modified without prior notification.

MOPEDIA

ENGLISH

WARRANTY CERTIFICATE

Product _____

Purchased on (date) _____

Retailer _____

Address _____ Town/city _____

Sold to _____

Address _____ Town/city _____

MORETTI S.P.A.
Via Bruxelles, 3 - Meleto 52022 Cavriglia (Arezzo) Tel. +39 055 96 21 11
www.morettispa.com **email: info@morettispa.com**
MADE IN P.R.C.

NOTES

NOTES

MOPEDIA®

ESPAÑOL

BARANDILLA TELESCÓPICA

MANUAL DE INSTRUCCIONES

MA MP170-MP171 02 A_ESP_09 2020

ESPAÑOL

ÍNDICE

1. CÓDIGOS PAG.3
2. INTRODUCCIÓN PAG.3
3. FINALIDAD PAG.3
4. DECLARACIÓN UE DE CONFORMIDAD PAG.3
4.1 Normas de referencia y directivas ..... pag. 4
5. ADVERTENCIAS PAG.4
6. SÍMBOLOS PAG.4
7. DESCRIPCIÓN GENERAL PAG.4
7.1 Lista de las piezas MP170 y MP171 ..... pag. 5
8. MONTAJE/DESMONTAJE PAG.5
8.1 Montaje ..... pag. 5
8.2 Desmontaje ..... pag. 6
9. ANTES DE CADA USO PAG.6
10. MODO DE USO PAG.6
11. MANTENIMIENTO PAG.6
12. LIMPIEZA Y DESINFECCIÓN PAG.6
12.1 Limpieza ..... pag. 6
12.2 Desinfección ..... pag. 6
13. CONDICIONES DE ELIMINACIÓN PAG.6
14. CARACTERÍSTICAS TÉCNICAS PAG.7
14.1 - Dimensiones y peso ..... pag. 7
14.2 Especificaciones técnicas ..... pag. 7
15. GARANTÍA PAG.7
16. REPARACIONES PAG.8
17. REPUESTOS PAG.8
18. CLÁUSULAS EXONERATIVAS PAG.8

CE Producto sanitario de clase I
REGLAMENTO (UE) 2017/745 DEL PARLAMENTO EUROPEO Y DEL CONSEJO
del 5 de Abril 2017 sobre los productos sanitarios

1. CÓDIGOS

MP170 Barandilla universal telescópica - Cromada
MP171 Barandilla universal telescópica - Blanca

2. INTRODUCCIÓN

Gracias por haber elegido una barandilla de la línea MOPEDIA fabricada por Moretti S.p.A. Su diseño ycalidad garantizan el máximo confort, la máxima seguridad y fiabilidad. Las barandillas MOPEDIA deMORETTI S.p.A. han sido diseñadas y fabricadas para satisfacer todas sus exigencias de uso práctico ycorrecto de los mismos. Este manual de instrucciones contiene algunas sugerencias que le permitirán usar correctamente el equipo que Ud. ha elegido, así como valiosos consejos para su seguridad. Se aconsejaleer atentamente todo el manual antes de utilizar las barandillas. En caso de dudas contacte con eldistribuidor, que estará en condiciones de brindarle ayuda y consejos.

NOTA Verifique que el producto no haya sido dañado durante el envío. En caso de daños, no utilice el producto y póngase en contacto con el distribuidor para obtener más instrucciones

3. FINALIDAD

Las barandillas telescópicas son un accesorio universal diseñado para evitar caídas accidentalesde personas desde camas de hospital o en el hogar.

¡ATENCIÓN!

•Queda prohibido el uso del dispositivo por fines distintos de los indicados eneste manual.
• Moretti S.p.A declina toda responsabilidad por los daños provocados a causa de un uso incorrecto del dispositivo o por un uso diferente al indicado en el presente manual
• El productor se reserva el derecho de modificaciones al dispositivo o al manual sin avisoprevio para mejorar sus características

4. DECLARACIÓN UE DE CONFORMIDAD

Moretti S.p.A. declara bajo su exclusiva responsabilidad que los productos fabricados e introducidos enel mercado por la misma MORETTI Spa que hacen parte de la familia ACCESORIOS PARA CAMAS, son conformescon las disposiciones del reglamento 2017/745 sobre los PRODUCTOS SANITARIOS del 5 Abril 2017.
Para ello, MORETTI Spa. declara bajo su exclusiva responsabilidad los siguientes puntos:
1. Los productos en cuestion satisfacen los requisitos generales de seguridad y prestaccioncomo requerido por el anexo 1 del reglamento 2017/745 como prescrito por el anexo IVdel mismo Reglamento.
2. Los productos en cuestión NO SON INSTRUMENTOS DE MEDICIÓN.
3. Los productos en cuestión NO ESTÁN DESTINADOS A INVESTIGACIONES CLÍNICAS.
4. Los productos en cuestión se comercializan en presentación NO ESTÉRIL.
5. Los productos en cuestión deben considerarse de clase I en conformidad a loestablecido en el anexo VIII del mismo Reglamento.
6. MORETTI S.p.A. mantiene y pone a disposición de las Autoridades Competentes, por 10 anos desde la fecha de fabricación del ultimo lote, la documentación técnica que comprueba la conformidad con el Reglamento 2017/45.
la conformità al regolamento 2017/745.

Nota: Los códigos completos del producto, el código de registración del fabricante, el código UDI-DI de base y eventuales referencias a normativas usadas, están en la Declaración de Conformidad UE que MORETTI SPA emite y pone disponibles a través de sus propios canales

4.1 Normas de referencia y directivas
Test de seguridad según la norma UNI EN 12182

5. ADVERTENCIAS

¡ATENCIÓN!
• Siempre preste mucha atención a la presencia de partes móviles que puedan causar atrapamiento de extremidades y lesiones personales

- Para el uso correcto del dispositivo, consulte este manual
- Consulte a su médico o terapeuta para un uso correcto del producto
- Mantener el producto embalado alejado de fuentes de calor
- La vida del producto depende del desgaste de partes que no se pueden reparar e/o sustituir
- Tener cuidado a la presencia de niños.
- El usuario y/o el paciente deben informar de cualquier accidente grave que haya ocurrido en relación con el dispositivo al fabricante y a la autoridad competente del Estado miembro en el que esté establecido el usuario y / o paciente.

6. SÍMBOLOS

REF Código producto

UDI Identificación única de productos

CE Marcado CE

Fabricante

LOT Lote de producción

Leer el manual de instrucciones

MD Producto sanitario

Condiciones de eliminaciónamento 2017/45

7. DESCRIPCIÓN GENERAL

Las barandillas telescópicas universales han sido diseñadas para adaptarse a cualquier tipo de cama gracias a los tubos telescópicos que deben colocarse entre la base de la cama y el colchón.

7.1 Lista de las piezas MP170 y MP171

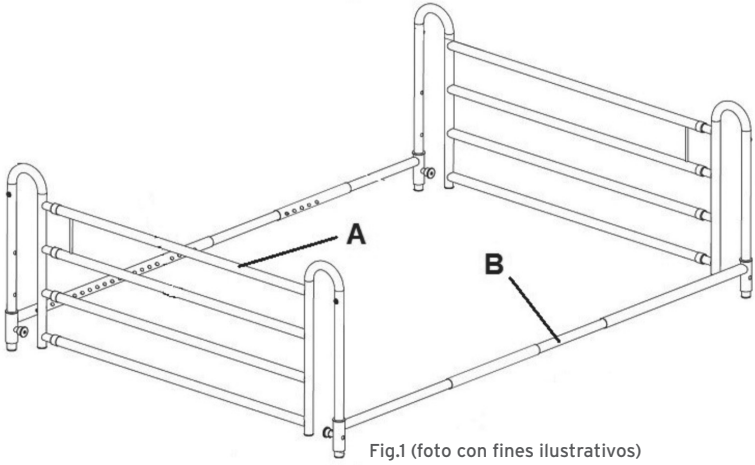

Fig.1 (foto con fines ilustrativos)

A. Barandillas laterales (2 uds)
B. Tubos telescópicos (2 uds)

8. MONTAJE/DESMONTAJE

8.1 Montaje

1. Coloque los tubos telescópicos en el suelo e inserte las barandillas laterales en ellos (Fig.2)
2. Coloque la estructura ensamblada sobre la estructura de la cama.
3. Ajuste el ancho de los tubos telescópicos de acuerdo con la estructura de la cama utilizando los botones

Nota: empuje los tubos telescópicos transversales lo más posible hasta la estructura de la cama, eliminando el juego entre los tubos telescópicos y la estructura.

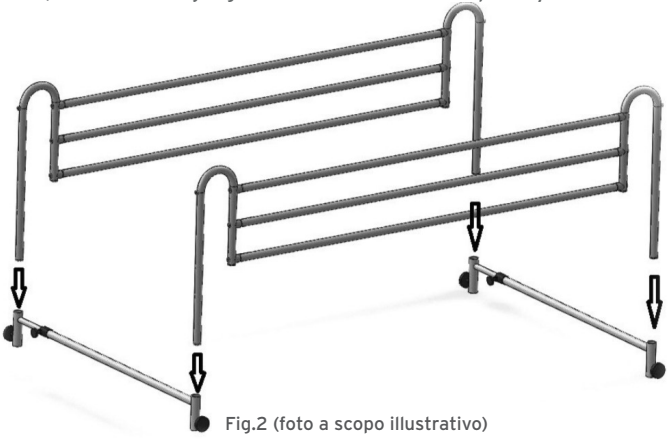

Fig.2 (foto a scopo illustrativo)

4. Posizionare il materasso sopra i tubi telescopici (Il peso del materasso e dell'utilizzatore mantengono saldo e sicuro le sponde)
5. All'occorrenza è possibile fissare i tubi telescopici al telaio del letto usando delle cinghie (non fornite)

¡ATENCIÓN!
• Siempre preste atención a las partes móviles que pueden causar atrapamiento de las extremidades o lesiones.
• La barandilla no se recomienda para camas con dispositivos de elevación.

8.2 Desmontaje
Lleve a cabo el procedimiento que se acaba de describir a lo contrario.

9. ANTES DE CADA USO
- Compruebe siempre el estado de desgaste de las partes mecánicas para garantizar que el dispositivo se utilice con total seguridad para personas y cosas.
- Compruebe el correcto montaje del dispositivo con especial atención a la correcta inserción y bloqueo de los tornillos.

10. MODO DE USO
El posicionamiento y el ajuste del elevador son operaciones que el asistente debe llevar a cabo con sumo cuidado para evitar instalaciones peligrosas. Usando las perillas puede ajustar la altura de la barandilla, hasta que se baje completamente.

11. MANTENIMIENTO
Los dispositivos de la linea MOPEDIA by Moretti son controlados cuidadosamente antes de ponerlos en el mercado y tienen marcado CE. Se recomienda hacer controlar el dispositivo por personal cualificado cada 2 años, para asegurarse la idoneidad al uso. En caso de reparación se recomienda utilizar recambios y accesorios originales solamente. Las barandillas no requieren un mantenimiento particular, aunque es aconsejable realizar controles periódicos de la estructura. Verifique el posicionamiento correcto de las tuberías, verifique las conexiones, los ganchos y el apriete completo de los tornillos y / o abrazaderas.

12. LIMPIEZA Y DESINFECCIÓN
12.1 Limpieza
Para limpiar las barandillas, use solo un paño empapado en agua y seque con un paño limpio y seco, o con agua tibia y jabón neutro.

¡ATENCIÓN!
No utilice sustancias abrasivas, ácidos, alcohol, limpiadores a base de cloro, desinfectantes y acetona, ya que estas sustancias causan la abrasión de las piezas de plástico y la oxidación de las superficies metálicas.

El fabricante no será responsable por los daños causados por el uso de materiales que puedan deteriorar la superficie del producto o por los corrosivos químicos utilizados durante la limpieza.

12.2 Desinfección
Si es necesario, desinfectar el producto con un detergente desinfectante suave.

13. CONDICIONES DE ELIMINACIÓN
En caso de eliminación del dispositivo nunca utilizar los sistemas de eliminación de los desechos urbanos. Se recomienda entregar el dispositivo a los centros de recogida selectiva designados por las administraciones municipales.

14. CARACTERÍSTICAS TÉCNICAS

14.1 - Dimensiones y peso

MP170 Barandilla telescópica universal - Plata/Gris
MP171 Barandilla telescópica universal - Blanca

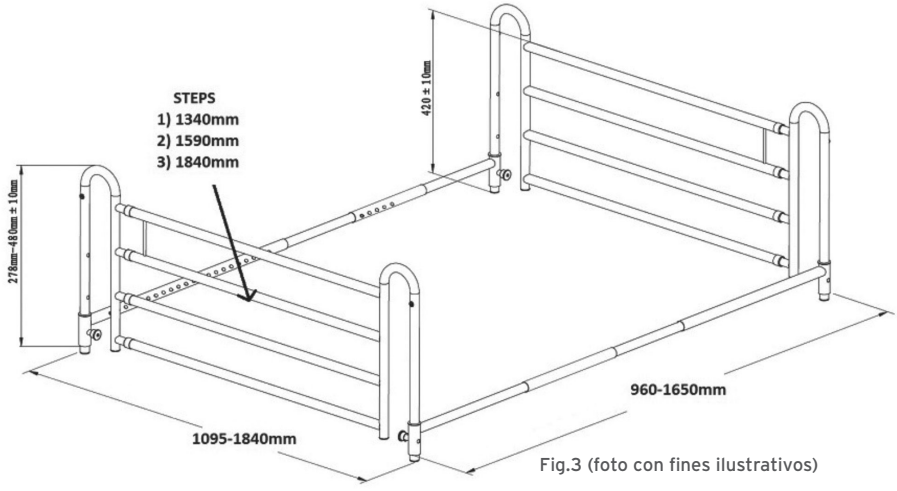

Fig.3 (foto con fines ilustrativos)

Peso: 12 Kg aproximadamente

14.2 Especificaciones técnicas

- Estructura en acero cromado (MP170) Ø25mm
- Estructura pintada (MP171) Ø25mm
- Detalles en polietileno
- Barras longitudinales de aluminio
- Tornillos en PP para bajar rápidamente la barandilla
- Tubos telescópicos para camas de 90cm hasta a 165 cm

de ancho. Las medidas pueden variar de ✣ 0,5 cm

15. GARANTÍA

Todos los productos MORETTI tienen una garantía de 2 años de la fecha de venta por defectos de fabricación o de material. La garantía no se aplica en caso de daños causados por uso inadecuado, abusos, alteraciones y en caso de que no se respecten las instrucciones de uso. La finalidad correcta del producto está indicada en el manual de instrucciones. Moretti no es responsable por los daños provocados de una instalación o uso del dispositivo no conforme con las instrucciones que se encuentran en el manual para la instalación, el montaje y el uso. Moretti no garantiza los productos Moretti por daños o defectos en la condiciones siguientes: calamidades, operaciones de mantenimiento o reparación no autorizadas, daños causados por el alimentación eléctrica (donde está), uso de piezas no suministradas por Moretti, por no respetar las instrucciones de uso, modificaciones no autorizadas, daños de expedición (distintas de las expediciones originales de Moretti), falta del mantenimiento indicado por el manual. No están cubiertas por la garantía piezas sujetas al deterioro si el daño es causado por normal uso del producto.

16. REPARACIONES

Reparaciones en garantía

En caso de que un producto Moretti tenga defectos de material o fabricación durante del periodo de la garantía, Moretti evaluará con el cliente si el defecto del producto está cubierto por la garantía. Moretti, según su incontestable criterio, puede substituir o reparar el artículo en garantía a través de un distribuidor Moretti o en sus mismas oficinas. Los gastos de la mano de obra por la reparación del producto pueden ser a cargo de Moretti si el producto está cubierto por la garantía. Una reparación o substitución no renueva ni extende la garantía.

Reparación de un producto no cubierto por garantía

Previa autorización de Moretti se puede devolver por reparación un producto que no esté más cubierto por la garantía. Los gastos de la mano de obra y de los portes relativos a una reparación que no esté cubierta por la garantía son completamente a cargo del cliente o distribuidor. Las reparaciones de productos no en garantía se garantizan por los 6 meses siguientes de la fecha de entrega del producto reparado.

Productos no defectuosos

Moretti avisará al cliente si después de probar el producto constatará que no es defectuoso.
Moretti devolverá el producto al cliente que se cargará de los gastos de los portes para la devolución.

17. REPUESTOS

Los repuestos originales Moretti son garantizados por 6 meses a partir de la fecha de entrega del repuesto.

18. CLÁUSULAS EXONERATIVAS

Salvo indicación expresada en esta garantía y dentro de los límites de la ley, Moretti no ofrece ninguna declaración, garantía o condición, expresa o implícita, incluyendo todas las declaraciones, garantías o condiciones de comerciabilidad, adecuación para un propósito particular, no infracción y no interferencia. Moretti no garantiza que el uso del producto Moretti será sin interrupción o sin errores. La duración de cualquier garantía implícita que se puede imponer por ley se limita al período de garantía, dentro de los límites de la ley. Algunos estados no permiten limitaciones en la duración de una garantía implícita o la exclusión o limitación de daños incidentales o consecuentes relacionados con productos para consumidores finales. En esos estados o países, algunas exclusiones o limitaciones de esta garantía pueden no aplicarse al usuario.

MOPEDIA

CERTIFICADO DE GARANTÍA

Producto _____

Fecha de compra _____

Distribuidor _____

Calle _____ Localidad _____

Vendido a _____

Calle _____ Localidad _____

MORETTI S.P.A.
Via Bruxelles, 3 - Meleto 52022 Cavriglia (Arezzo) Tel. +39 055 96 21 11
www.morettispa.com **email: info@morettispa.com**
MADE IN P.R.C.

NOTAS

NOTAS

Moretti S.p.A.
Via Bruxelles, 3 - Meleto
52022 Cavriglia (Arezzo)

Tel. +39 055 96 21 11
Fax. +39 055 96 21 200

www.**moretti**spa.com
info@**moretti**spa.com