Thermomat

SCHEDA TECNICA PRODOTTO

DISEGNO TECNICO

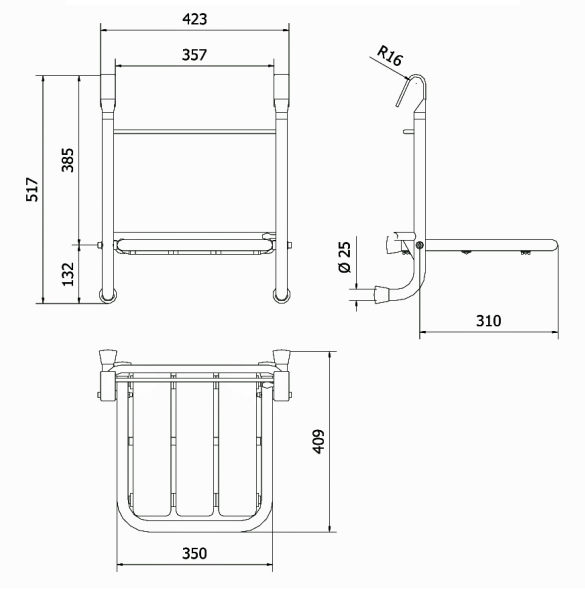

FOTO

FAMIGLIA PRODOTTO: SEDILI DOCCIA E VASCA
CODICE: SDA
DESCRIZIONE:
Sedile ribaltabile da appendere.

PRESTAZIONI MECCANICHE:
Capacità di tenuta 150 kg.

CERTIFICAZIONI:
Certificazione TUV di sistema UNI EN ISO 9001:2008.
Dichiarazione di conformità CE alla Direttiva Europea per i Dispositivi medici 93/42.
Norme di riferimento: Pr EN 1874; UNI EN 12182; UNI CEI EN ISO 14971; UNI EN 1041.

CARATTERISTICHE PRODOTTO:
Sedile ribaltabile da appendere ai maniglioni. Realizzato con parti di sostegno in tubo di acciaio inox AISI 304 Ø 25x2 mm saldato a TIG con apporto di acciai inox altolegati. Supporti in tondo Ø 8 inox AISI 304. Verniciato a polveri poliuretaniche termoindurenti (80÷100 micron) con seduta a doghe in copolimero. Protezioni in guaina termoretraibile.
NB: Se appeso ai corrimano della serie Nylon la capacità di tenuta complessiva risulta 120 kg. Non appendere ai corrimano componibili (Artt. CC…).

FISSAGGIO (INSTALLAZIONE):
Appendere ad un maniglione, ponendo attenzione ai seguenti limiti:
serie Verniciata, serie Inox, serie Soft, serie Style: capacità di carico 150 kg.
serie Nylon: capacità di carico 120 kg.
Non appendere ai corrimano componibili (Artt. CC…)
Lunghezza minima del maniglione per appendere il sedile: 56 cm di interasse

MANUTENZIONE:
Non utilizzare prodotti per la pulizia aggressivi o abrasivi; non utilizzare assolutamente diluenti o benzine.
In caso di forti depositi di calcare utilizzare aceto da cucina, puro o in soluzione d'acqua.
Non utilizzare prodotti per la pulizia che possano danneggiare la plastica.

COMPOSIZIONE PRODOTTO: **MATERIALI:** **TRATTAMENTI:**
N° 3 Tubo Ø25 x 20/10 INOX AISI 304 Verniciato RAL9016
N° 2 Tondo Ø 8 mm INOX AISI 304 Verniciato RAL9016
N° 1 Tubo Ø 18 x 1,5 INOX AISI 304 Verniciato RAL9016
N° 2 Lamiera 40/10 INOX AISI 304 Verniciato RAL9016
N° 3 Tubo Ø 18 x 1,5 INOX AISI 304 Verniciato RAL9016
N° 3 Doghe seduta Nylon PA6 non citotossico Stampato RAL 9016
N° 3 Puntali PVC
N° 4 Rondelle/Distanziatori Nylon PA6
N° 2 Guaina termoretraibile
N° 4 Viteria Commerciale

TOLLERANZA:
TOLLERANZE GENERALI LUNGHEZZA (mm)
0÷300 ±3 301÷600 ±4 601÷2000 ±5

CONFEZIONE:
Imballo in scatola di cartone 445 x 120 x 530 mm.
Peso: 4,8 kg

dati riportati non possono essere ritenuti vincolanti. si riserva il diritto di apportare modifiche tecniche ed estetiche senza nessun preavviso

ST_PRODOTTO: SDA	APPROVATO R.T. - 1
REV.00 DEL 25/09/09	

Via M. Curie, 7 – 46034 Borgo Virgilio (Mantova) ITALY
Tel. + 39 0376 44 84 28
www.thermomat.com – e-mail: info@thermomat.com