Thermomat

SCHEDA TECNICA PRODOTTO

DISEGNO TECNICO

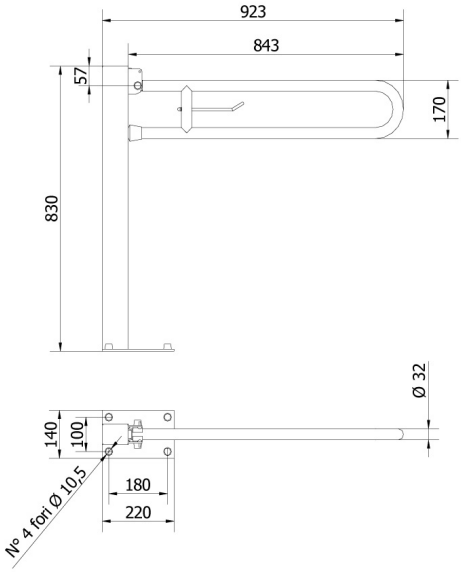

CE

FOTO

FAMIGLIA PRODOTTO:
MANIGLIONI E CORRIMANO – SERIE SOFT
CODICE: 860-SF-B
DESCRIZIONE:
Barra di sostegno ribaltabile, mm 830, con porta carta e dispositivo di bloccaggio in posizione verticale, montata su colonnetta fissata a pavimento. Colore bianco. Trattamento Thermosoft.

PRESTAZIONI MECCANICHE:
Capacità di tenuta 150 kg.

CERTIFICAZIONI:
Certificazione TUV di sistema UNI EN ISO 9001:2008.
Dichiarazione di conformità CE alla Direttiva Europea per i Dispositivi medici 93/42.
Norme di riferimento: Pr EN 1874; UNI EN 12182; UNI CEI EN ISO 14971; UNI EN 1041.

CARATTERISTICHE PRODOTTO:
Colonna in profilato 60x80 saldato su piastra. Barra in tubo Ø 32 piegato a freddo. Alto coefficiente di attrito per aumentare la sicurezza ed il comfort durante l'utilizzo.

FISSAGGIO (INSTALLAZIONE):
Fissaggio a pavimento tramite n°4 tasselli
Tasselli non compresi nella confezione
Consultare il foglio di istruzioni per la scelta dei tasselli adeguati in funzione del tipo di muratura.

MANUTENZIONE:
Controllare periodicamente il corretto fissaggio degli accessori
Effettuare una adeguata pulizia con acqua e sapone, non utilizzare prodotti abrasivi o corrosivi.

COMPOSIZIONE PRODOTTO: **MATERIALI:** **TRATTAMENTI:**
N° 1 Tubo Ø32 x 15/10 - DC04 - Zincato, Verniciato bianco RAL9016, Trattato Thermosoft
N° 1 Colonna con piastra - DD11 - Zincato, Verniciato RAL9016, Trattato Thermosoft
N° 1 Bullone filettato
N° 2 Fermi meccanici - PVC
N° 6 Copridadi - Nylon PA6 RAL9016
N° 6 Rondelle per copridadi - Nylon PA6 RAL9016
N° 1 Puntale - PVC Bianco
N° 1 Porta rotolo - Acciaio inox aisi 304

TOLLERANZA:
0÷300 ±3 301÷600 ±4 601÷2000 ±5

CONFEZIONE:
Imballo singolo in pluriball e scatola di cartone 240 x 180 x 880 mm.
Peso: 8 kg

dati riportati non possono essere ritenuti vincolanti. Thermomat Saniline Srl si riserva il diritto di apportare modifiche tecniche ed estetiche senza nessun preavviso

ST_PRODOTTO: 860-SF-B	APPROVATO - 1 R.T.
REV.00 DEL 25/09/09	

THERMOMAT SANILINE SRL
Via M. Curie, 7 – 46034 Borgo Virgilio (Mantova) ITALY
Tel. + 39 0376 44 84 28
www.thermomat.com – e-mail: info@thermomat.com

TÜV SÜD