Thermomat

SCHEDA TECNICA PRODOTTO

DISEGNO TECNICO

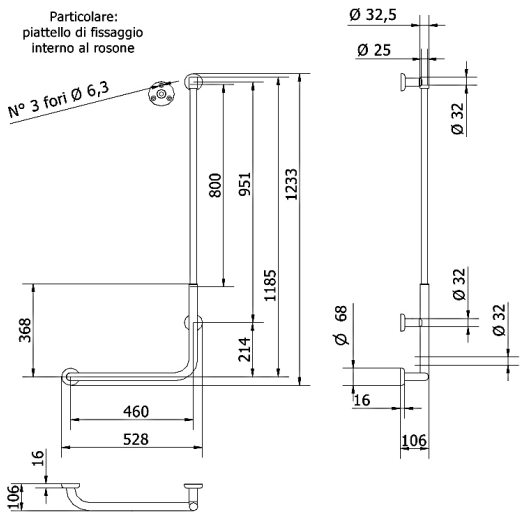

CE

FOTO

FAMIGLIA PRODOTTO: MANIGLIONI E CORRIMANO – SERIE VERNICIATA
CODICE: 280-I
DESCRIZIONE:
Corrimano angolare con asta saliscendi destra, 460x1200 mm. Isolato. Colore bianco.

PRESTAZIONI MECCANICHE:
Capacità di tenuta 150 kg.

CERTIFICAZIONI:

Certificazione TUV di sistema UNI EN ISO 9001:2008.
Dichiarazione di conformità CE alla Direttiva Europea per i Dispositivi medici 93/42.
Norme di riferimento: Pr EN 1874; UNI EN 12182; UNI CEI EN ISO 14971; UNI EN 1041.

CARATTERISTICHE PRODOTTO:
Corpo Ø 32 piegato a freddo, con traversini di fissaggio aggiuntivi in prossimità dell'angolo e asta saliscendi in acciaio lucidato, completo di piattelli di fissaggio, rosoni, doccetta e flessibile. Particolari di finitura in ottone cromato.
I piattelli di fissaggio isolano elettricamente il prodotto.
Dispositivo parzialmente assemblato per contenere l'ingombro durante il trasporto.
Miscelatore non incluso.

FISSAGGIO (INSTALLAZIONE):
Terminare l'assemblaggio prima dell'installazione a parete.
Fissaggio a muro tramite n° 9 tasselli.
Tasselli non compresi nella confezione.
Consultare il foglio di istruzioni per la scelta dei tasselli adeguati in funzione del tipo di muratura.

MANUTENZIONE:
Controllare periodicamente il corretto fissaggio degli accessori.
Effettuare una adeguata pulizia con acqua e sapone, non utilizzare prodotti abrasivi o corrosivi e spugne ruvide.

COMPOSIZIONE PRODOTTO: **MATERIALI:** **TRATTAMENTI:**
N° 1 Tubo Ø32 x 15/10 Fe P04 Zincato e Verniciato RAL9016
N° 3 Piattelli di fissaggio Nylon PA6 RAL9016
N° 3 Rosoni Nylon PA6 RAL9016
N° 3 Viti di fissaggio piattelli Acciaio Tropicalizzato
N° 2 Boccole di fissaggio Ottone UNI EN 12164 CW614N
N° 2 Supporti Nylon PA6 RAL9016
N°1 Saliscendi
N°1 Doccetta
N°1 Tubo Ø25 x 15/10 Inox aisi 304 Lucidato

TOLLERANZA:
TOLLERANZE GENERALI LUNGHEZZA (mm)
0÷300 ±3 301÷600 ±4 601÷2000 ±5

CONFEZIONE:
Imballo singolo in pluriball e scatola di cartone 390 x 105 x 820 mm.
Peso: 4 kg

I dati riportati non possono essere ritenuti vincolanti. Thermomat Saniline Srl si riserva il diritto di apportare modifiche tecniche ed estetiche senza nessun preavviso.

ST_PRODOTTO: 280-I	APPROVATO - 1 R.T.
REV.00 DEL 25/09/09	

THERMOMAT SANILINE SRL
Via M. Curie, 7 – 46034 Borgo Virgilio (Mantova) ITALY
Tel. + 39 0376 44 84 28
www.thermomat.com – e-mail: info@thermomat.com

TÜV SÜD