SCHEDA TECNICA PRODOTTO

DISEGNO TECNICO

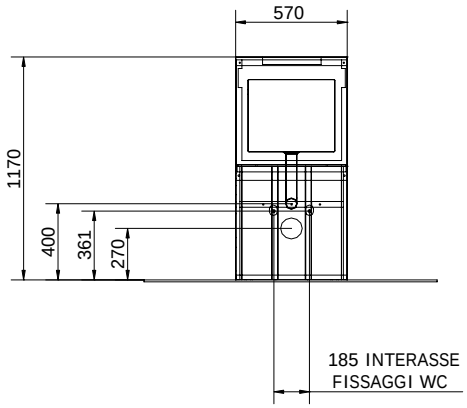

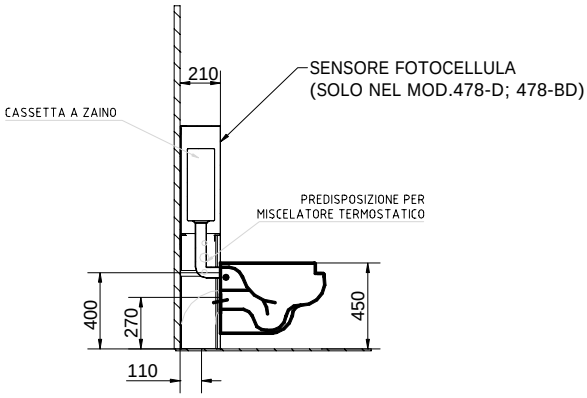

FOTO

FAMIGLIA PRODOTTO: SANITARI

CODICE: 478-D - 478-BD

DESCRIZIONE:
478-D: Parete attrezzata con cassetta elettronica alimentata a corrente.
478-BD: Parete attrezzata con cassetta elettronica alimentata a batteria.

PRESTAZIONI:
Conforme alla norma EN 997:2003.

CERTIFICAZIONI:
Certificazione TUV di sistema UNI EN ISO 9001:2000.
Dichiarazione di conformità CE alla Direttiva Europea 89/106/CEE per i Prodotti da Costruzione: Nuove normative per il settore bagno.
Norme di riferimento: EN 997:2003.

CARATTERISTICHE PRODOTTO:
Parete attrezzata in ABS con cassetta elettronica in ABS da 6/9 lt con pre-risciacquo, azionabile sia manualmente che a distanza. Completa di vaso sospeso ergonomico con apertura frontale per la funzione bidet. Struttura in acciaio zincato per sostenere il wc. Sedile non incluso. Dimensioni: 590 x 1190 x 210 mm vaso escluso. Altezza bordo superiore del vaso: 450 mm in conformità al D.M. 236/89. Predisposta per fori rubinetteria su entrambe i lati.

FISSAGGIO (INSTALLAZIONE):
- Fissare la parete attrezzata alla parete.
- Collegare carico e scarico.
- Fissare il vaso alle staffe.
- Controllare che i collegamenti siano a tenuta.

MANUTENZIONE:
- Controllare periodicamente il corretto fissaggio del vaso.
- Pulire con acqua e sapone o altri prodotti adatti; evitare prodotti aggressivi o abrasivi. Asciugare con un panno morbido.

COMPOSIZIONE PRODOTTO –	MATERIALI -	TRATTAMENTI:
Vaso	Vitreous china	Smaltato
Struttura tubolare	Acciaio	Verniciato
Cassetta elettronica	ABS	
Tubo di risciacquo		
Struttura esterna	Bilaminato	Antigraffio
Pulsante pneumatico da incasso		

CONFEZIONE DEL PRODOTTO:
Imballo su bancale 800 x 800 mm.
Peso: 30 kg

I dati riportati non possono essere ritenuti vincolanti. Thermomat Saniline SRL si riserva il diritto di apportare modifiche tecniche ed estetiche senza nessun preavviso.

ST_PRODOTTO: 478-D 478-BD	APPROVATO R.T.
REV.00 DEL 25/09/09	

THERMOMAT SANILINE SRL
Via M. Curie, 7 – 46030 Cerese di Virgilio (Mantova) ITALY
Tel. + 39 0376 44 84 28 – Fax. +39 0376 44 86 15
www.thermomat.com – e-mail: info@thermomat.com