SCHEDA TECNICA PRODOTTO

DISEGNO TECNICO

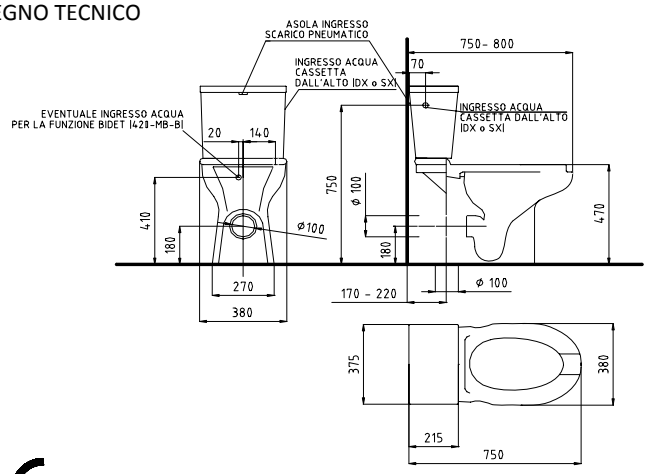

	420 - MB	
A pavimento	SI	
Sospeso	NO	
Monoblocco	SI	
Scarico	Unificato	
Ingombri (Lunghezza x Larghezza) (mmxmm)	750 X 380	
Altezza (mm)	470	
Apertura frontale	SI	
ø carico (mm)	---	
altezza carico (mm)	---	
ø scarico (mm)	100	
altezza scarico	Unificato	
Carico cassetta	Dall'alto	
Funzione bidet	Disponibile nel modello 420 - MB -B	Posteriore centrale
Interasse fori fissaggio sedile	160	
Sedile	Art. 440-MB Art. 445-MB	Con apertura frontale e coperchio Con apertura frontale, senza coperchio
N° fissaggi a pavimento	4	

FOTO

FAMIGLIA PRODOTTO: SANITARI

CODICE: 420-MB E 420-MB-B

DESCRIZIONE:

420-MB: Vaso monoblocco a terra con apertura frontale. Completo di cassetta di scarico.
420-MB-B: Vaso monoblocco a terra con apertura frontale. Completo di cassetta di scarico. Con funzione bidet.

PRESTAZIONI:

Conforme alla norma EN 997:2003.

CERTIFICAZIONI:

Certificazione TUV di sistema UNI EN ISO 9001:2000.
Dichiarazione di conformità CE alla Direttiva Europea 89/106/CEE per i Prodotti da Costruzione: Nuove normative per il settore bagno.
Norme di riferimento: EN 997:2003.

CARATTERISTICHE PRODOTTO:

Vaso ergonomico. Altezza 50 cm dal piano di calpestio. Scarico unificato parete/pavimento. Carico acqua dall'alto, lato destro o sinistro: i due fori di carico sono tappati con tappi in plastica, è sufficiente rimuoverne uno ed installare il galleggiante; galleggiante e batteria non in dotazione. Alla consegna il foro per il pulsante è tappato da un tappo cromato. Possibilità di utilizzare batterie meccaniche o pneumatiche. Fissaggi verticali.
Il modello 420-MB-B è dotato inoltre del foro per la funzione bidet, completo di raccordo ad espansione con filettatura 3/8" maschio.

FISSAGGIO (INSTALLAZIONE):

- 4 fissaggi verticali per viti Ø 8 mm.
- Per favorire l'utilizzo da parte di persone disabili o con difficoltà motorie mantenere il bordo frontale a 75-80 cm dalla parete posteriore e seguire le indicazioni legislative.

MANUTENZIONE:

- Controllare periodicamente il corretto fissaggio del vaso.
- Pulire con acqua e sapone o altri prodotti adatti; evitare prodotti aggressivi o abrasivi. Asciugare con un panno morbido.

COMPOSIZIONE PRODOTTO –	MATERIALI -	TRATTAMENTI:
Vaso	Vitreous china	Smaltato
Cassetta	Vitreous china	Smaltato
SOLO PER 420-MB-B: Raccordo ad espansione	Ottone, Gomma	
ACCESSORI NON COMPRESI NELLA CONFEZIONE:		
Sedile 440-MB, 445-MB	Legno, Poliestere	
Cerniere	Ottone	Cromato

TOLLERANZE GENERALI ±5 % SU TUTTE LE QUOTE

CONFEZIONE DEL PRODOTTO:

Imballo in scatola di cartone 760 x 385 x 485 mm / Imballo su bancale per pezzi multipli.
Peso: 34 kg (vaso kg 24, cassetta kg 10)

I dati riportati non possono essere ritenuti vincolanti. Thermomat Saniline SRL si riserva il diritto di apportare modifiche tecniche ed estetiche senza nessun preavviso.

ST PRODOTTO: 420-MB - 420-MB-B	APPROVATO R.T.
REV.01 DEL 11/06/10	

THERMOMAT SANILINE SRL
Via M. Curie, 7 – 46030 Cerese di Virgilio (Mantova) ITALY
Tel. + 39 0376 44 84 28 – Fax. +39 0376 44 86 15
www.thermomat.com – e-mail: info@thermomat.com